Durchfluss- und Rohrschaugläser

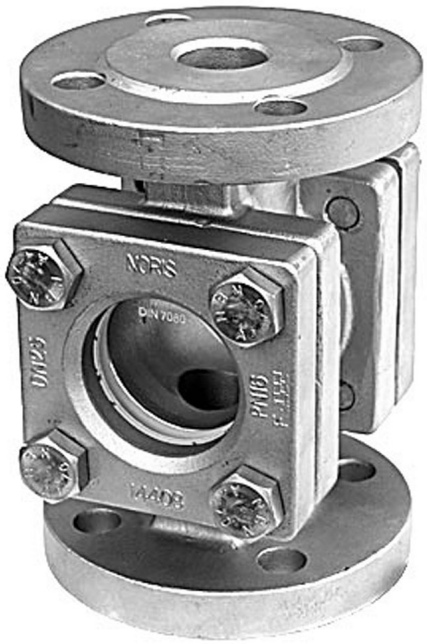

Chematec Industriearmaturen und Antriebe GmbH - Vogesenstr. 14 - D-77871 Renchen
Tel. +49(0)7843/9435-0 - Fax +49(0)7843/9435-15 - Mail: info@chematec.de - www.chematec.de

Durchfluss-Schaugläser

Sonderausführungen lieferbar

- mit Heizmantel
- mit Schauglasleuchten

DN 65 - 250
(Deckel rund)

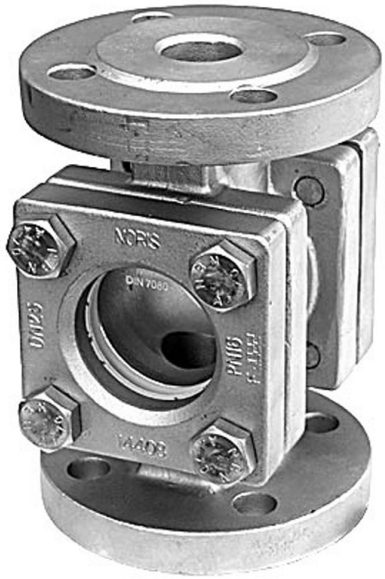

DN 15 - 50
(Deckel quadratisch)

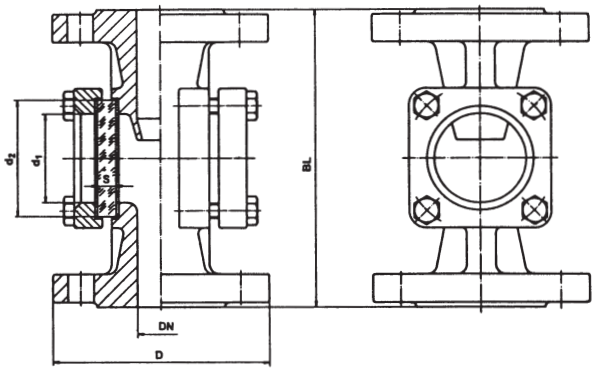

Abmessungen:

DN	D	BL	d_1	d_2	S PN 16	S PN 25	S PN 40
15	95	130	32	45	10	10	10
20	105	150	32	45	10	10	10
25	115	160	48	63	10	12	15
32	140	180	65	80	12	15	20
40	150	200	65	80	12	15	20
50	165	230	80	100	15	20	25
65	185	290	100	125	20	25	30
80	200	310	100	125	20	25	30
100	220(235)	350	125	150	25	30	35
125	250(270)	400	150	175	25	30	a.A.
150	285(300)	480	175	200	30	35	a.A.
200	340(360/375)	600	175	200	30	35	a.A.
250	405(425/450)	730	175	200	30	35	a.A.

D in( ) entsprechend PN 25 / PN 40
> DN 100 und PN 40 in Anlehnung an DIN 3237

Werkstoffe:

Grauguss GG 25 (EN-GJL-250) **max. 16 bar**
Stahlguss GS-C 25 (1.0619 / GP240GH)
Edelstahl WN 1.4408

Gehäuse	**GG 25**	**GS-C 25**	**1.4408**
Deckel	GG 25 / S235JRG2	GS-C 25 / S235JRG2	1.4408 / 1.4301
Schrauben	4.6 / 5.6 vz		A4-70
Glasplatten	Borosilikatglas DIN 7080 Natron-Kalk-Glas DIN 8902		
Dichtungen	Graphit, (oder nach Wunsch)		

Chematec Industriearmaturen und Antriebe GmbH - Vogesenstr. 14 - D-77871 Renchen
Tel. +49(0)7843/9435-0 - Fax +49(0)7843/9435-15 - Mail: info@chematec.de - www.chematec.de

Rohrschauglas

Verwendung:
Durchfluss-Rohrschauglas mit beidseitigen Flanschen zum Einbau in Rohrleitungen, zur Sichtkontrolle und zur Beobachtung von Füllung und Strömung.

Betriebsbedingungen:

Anschlüsse:	Flansche PN 10/16
Betriebsdruck:	6 bar max. (höhere Drücke auf Anfrage)
Betriebstemperatur:	200°C max.

Werkstoffe:

Flansche:	WN 1.4571	Stahl
Abstandsbolzen:	WN 1.4571	Stahl
Schrauben:	A4-70	8.8
Glasrohr:	Borosilikatglas (DURAN)	
Dichtungen:	PTFE umhüllt	

Sonderausführung:
Sonderbaulängen
Flansche nach ANSI
Plexiglas-Schlagschutz

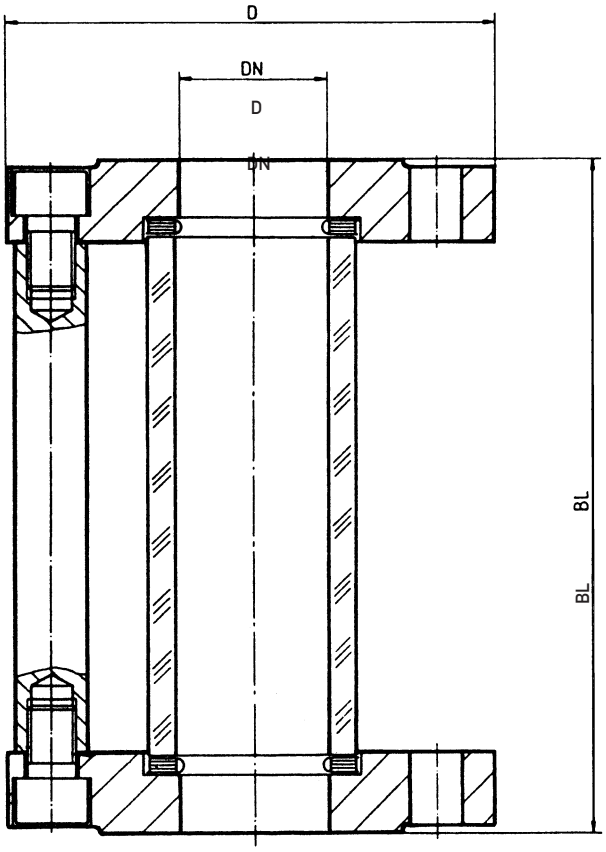

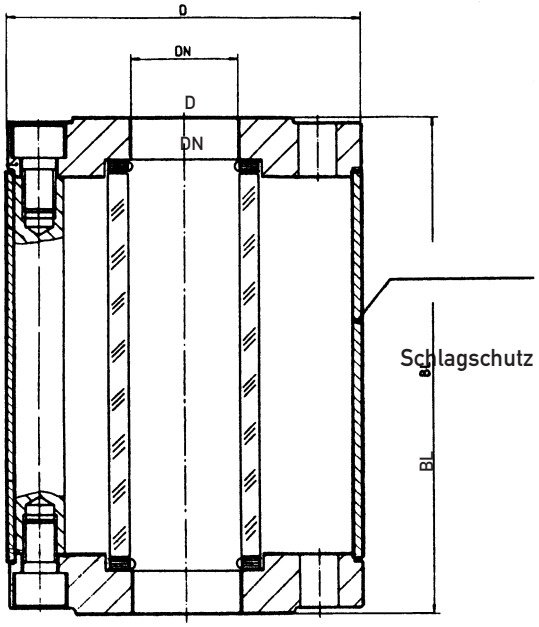

Abmessungen

DN	D	BL
25	115	160
40	150	200
50	165	230
80	200	310
100	220	350
125	250	400
150	285	480

Montagehinweis:
Rohrschaugläser müssen so montiert werden, dass keine Rohrkräfte (Zug-, Druck- und Torsion), Vibrationen und Druckschläge auf die Armatur einwirken können.

Chematec Industriearmaturen und Antriebe GmbH - Vogesenstr. 14 - D-77871 Renchen
Tel. +49(0)7843/9435-0 - Fax +49(0)7843/9435-15 - Mail: info@chematec.de - www.chematec.de